[1] PLAN D'ENCOMBREMENT

BKG Devis n° : ***01/0000/23***

Combinaison porte-guillotine et porte-battantes au ras du sol Moteur haut en tête de gaine avec ou sans parachute

[1] Seulement pour planification. Pour commande utilisez les dessins mentionnés ci-dessous

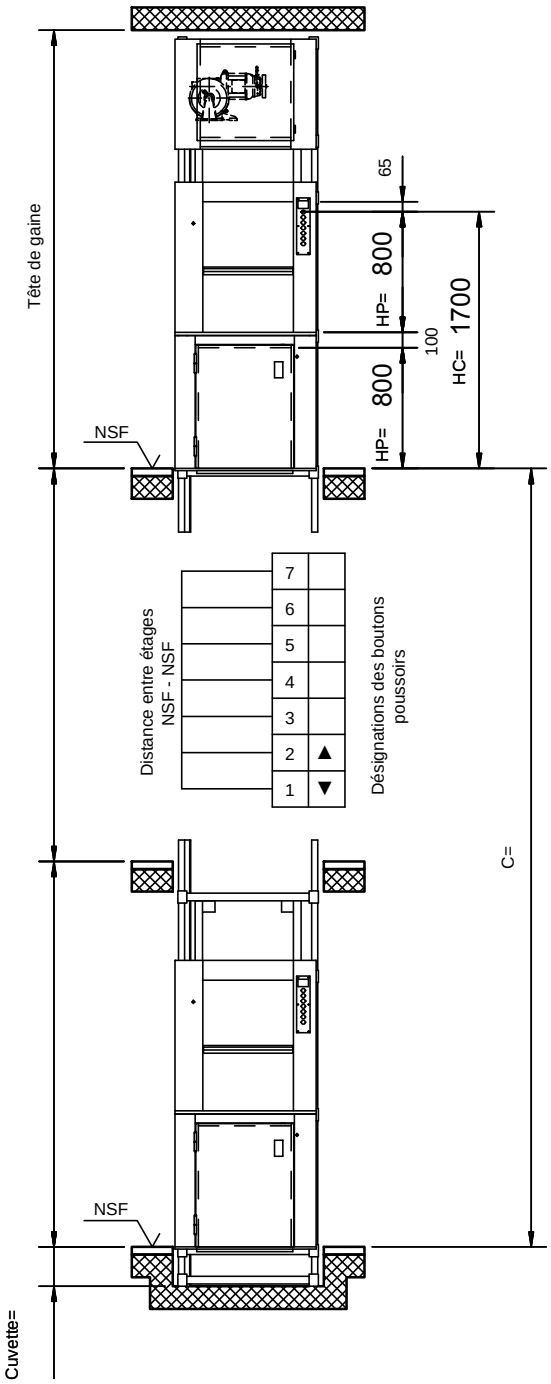

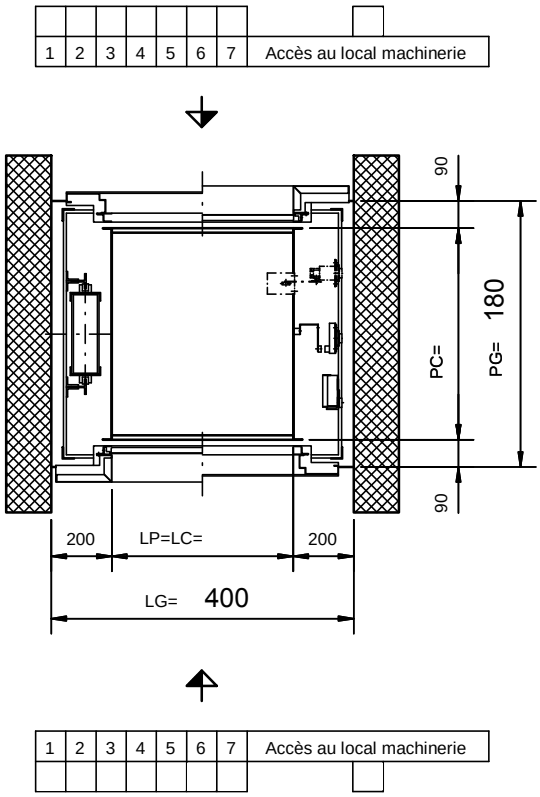

Porte-battantes standards charnières gauches

Porte-battantes charnières droites sur demande

Capacité 300 Kg

Sous réserve de changements, cotes en mm.

La gaine doit être rectangulaire et perpendiculaire. Les tolérances max. de l'axe verticale +20 mm. Toutes les dimensions sont des cotes minimales.

Q kg	v m/s	BKG type	Dessin No.	Dimensions de la cabine LC= min. max.	PC= min. max.	HC= min. max.	Hauteur du dernier niveau	Distance entre étages min.	Profondeur de cuvette min.
100	0,30	100.30/39	5-63900-0005	550 oder 600	700	1700	2900	2350	260
		100.30/39F	5-63910-0003						
300	0,30	300.30/40	5-64000-0003				3100		
	0,20	300.30/40F	5-64010-0002				2900		